SAACKE®

UWIF

LE CENTRE D'AFFÛTAGE POUR UN AFFÛTAGE ÉCONOMIQUE

PRÉCISION SAACKE

sous forme compacte

Entraînement linéaire

avec une haute dynamique

Six emplacements de chargement de trains de meules

pour encore plus de flexibilité

Automatisation compacte

grâce à des systèmes de chargement différents

Efficacité sur un espace réduit

La nouvelle génération du centre d'affûtage et de fabrication d'outils UW I F arrive avec beaucoup d'innovations et d'améliorations. Sur un espace extrêmement compact, le nouveau centre UW I F offre maintenant des extensions efficaces qui rendent les processus de production plus rapides et plus précis.
Ainsi, p.ex. ***Le chargeur à chaînes*** *a été étendu* ***jusqu'à 480 emplacements.*** *En plus d'une* ***lunette CNC*** *et d'un* ***changement*** *de meules sophistiqué six positions. La nouvelle innovation du centre UW I F est toutefois* ***l'entraînement linéaire*** *qui entraine les axes X et axes Z de manière très précise et qui grâce à une technique magnétique sans contact le rend sans grande usure.*

Faites-vous une idée des nouvelles possibilités du centre UW I F.

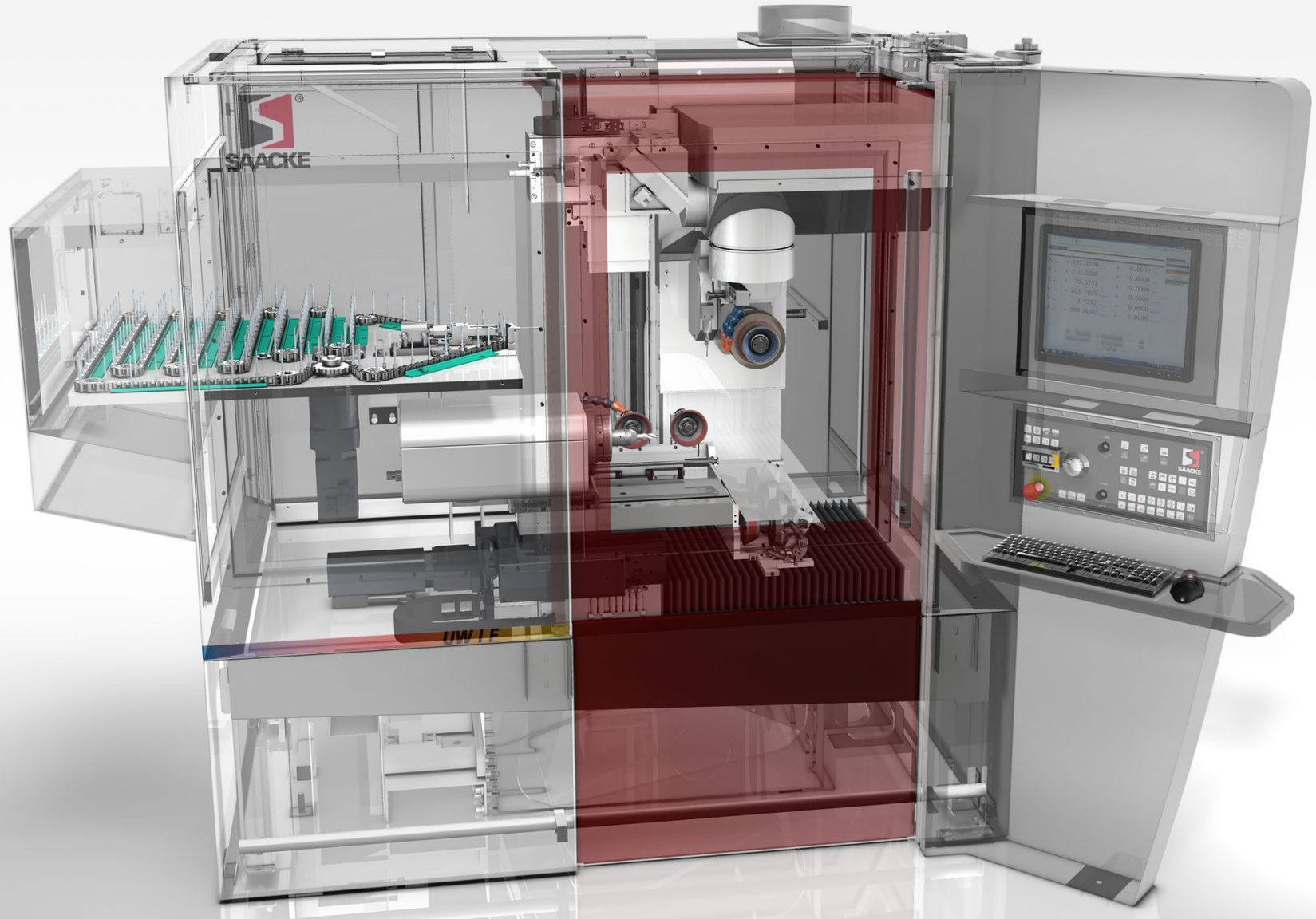

La technologie moderne

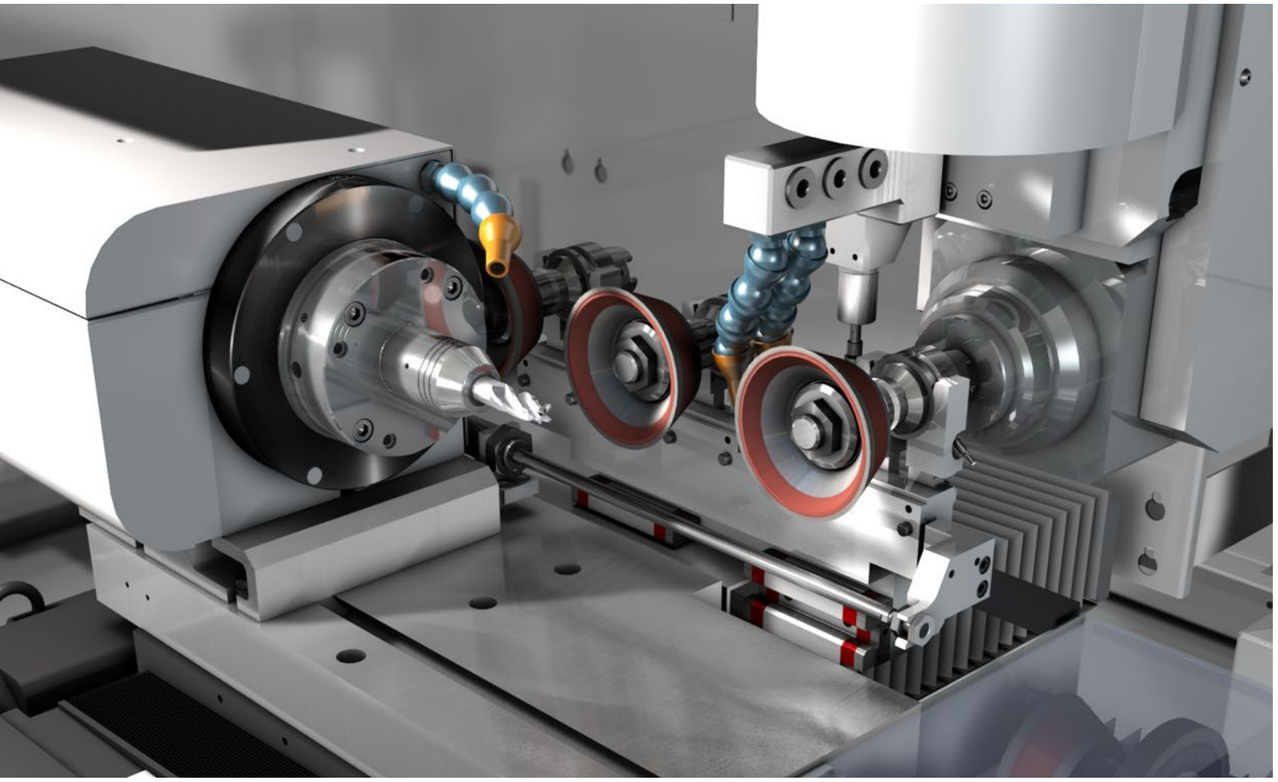

Toutes les nouveautés d'un seul coup d'œil

- Flexibilité du changeur de meules avec magasin 2, 4 ou 6 postes
- Chargeur de pièces automatique de haut niveau
- Haute précision dû au positionnement de la meule dans l'axe de rotation
- Commande digitale sur tous le axes assurant une dynamique maximale dans le mouvements
- Le diviseur porte pièce à entraînement direct assure une rotation 600 tr/min (option 1.000 tr/min)
- Logiciels conversationnel et très simples pour la fabrication et la réalisation d'outils pour l'industrie métallurgique, du bois et des outils de profils complexes

Quand cela devient extrême

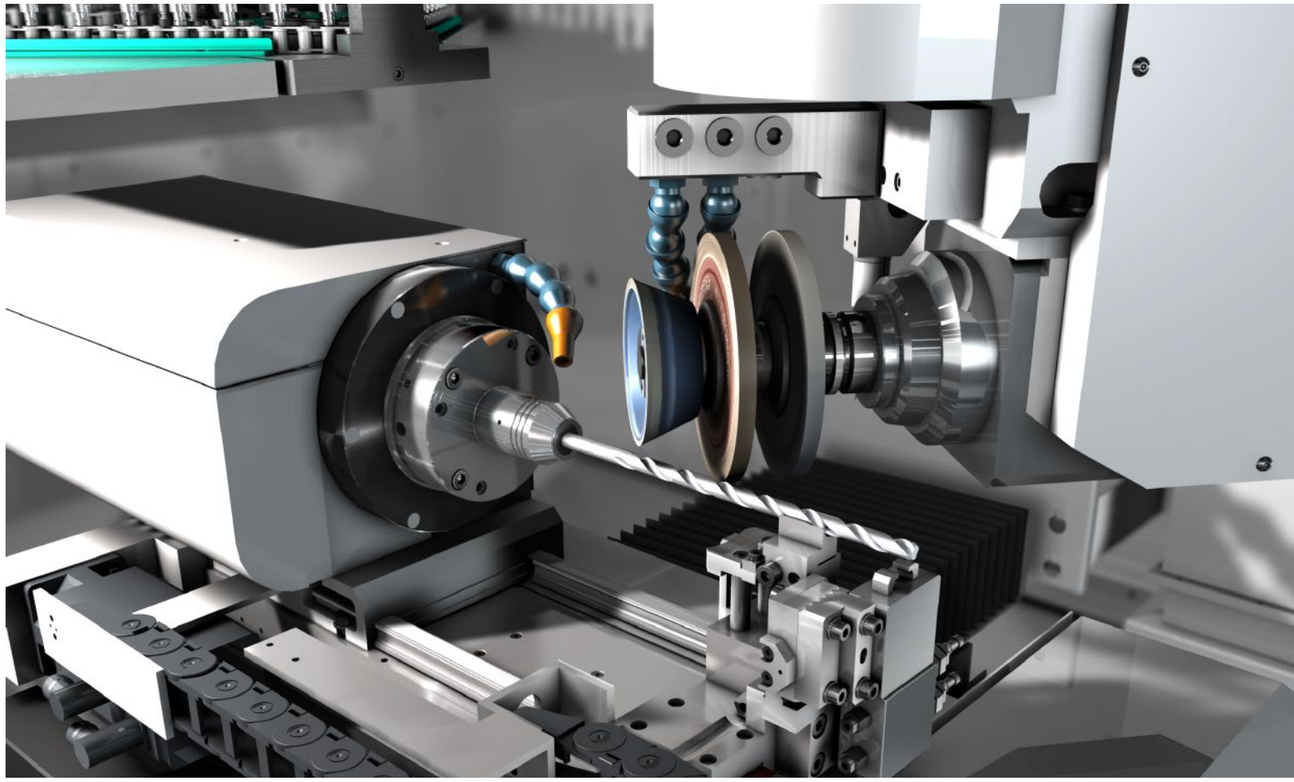

Accélération du processus par lunette CNC suiveuse

- Lunette CNC suiveuse sixième axe CNC disposé sur la table de rectification
- Équipé avec des guidages de haute précision à faible usure
- Permet de supporter et guider des outils longs pendant le processus de rectification
- Amortissement optimal des forces de rectification sur toute la longueur de taillage à l'aide d'une lunette suiveuse synchronisée
- Support direct au point d'action de la meule
- Par un système performant et libre, une adaptation aux différentes contraintes est possible
- Adaptateurs disponible avec tête contre-pointe ou un canon de guidage
- Des solutions particulières permettent un guidage précis des outils avec rétrécissement de diamètre

Aperçu des possibilités

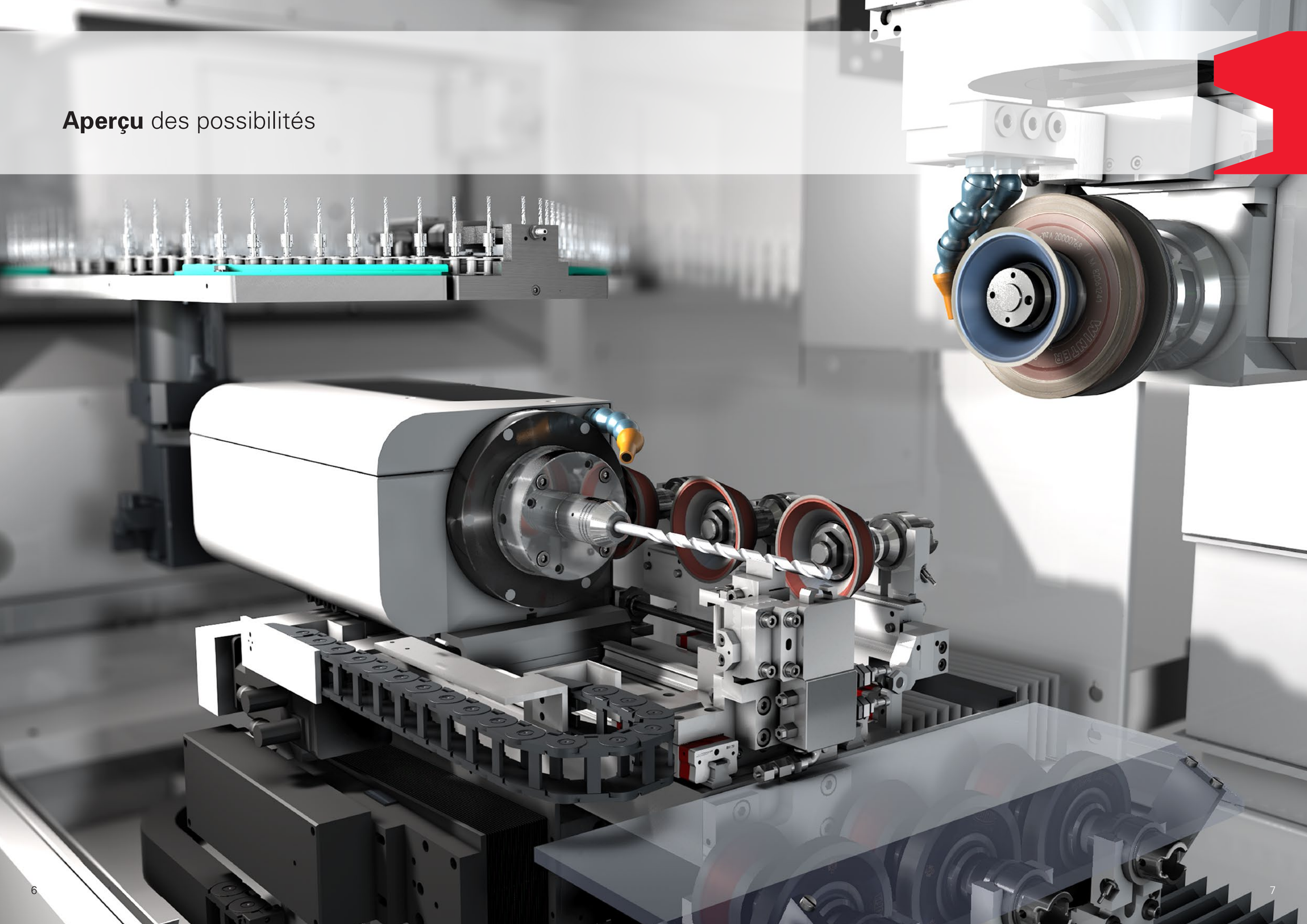

Le monde de l‘automatisme

Quand **la vitesse et la capacité** comptent beaucoup

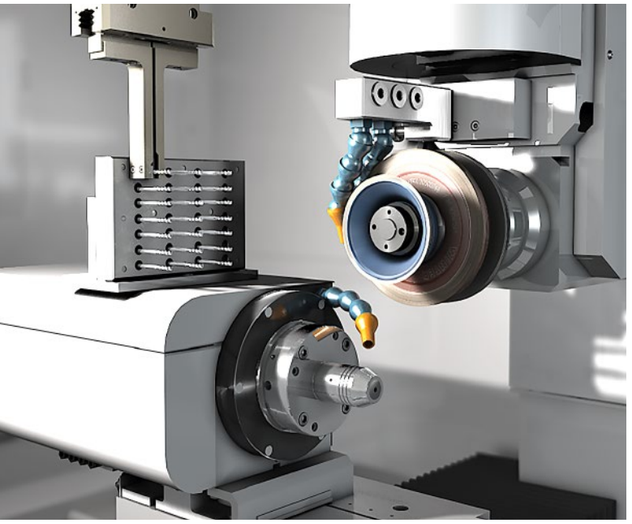

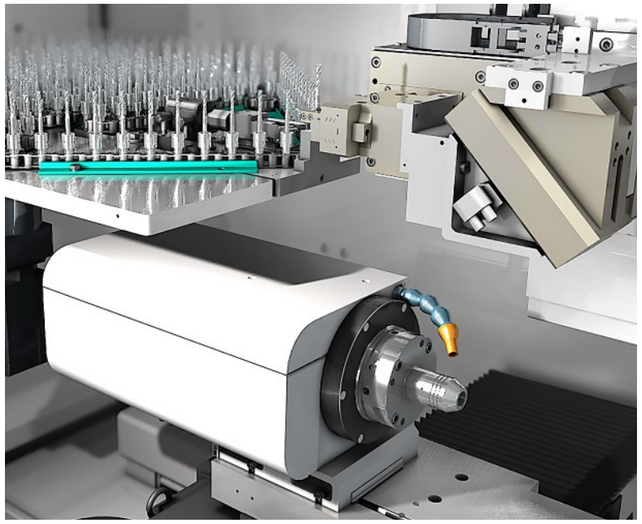

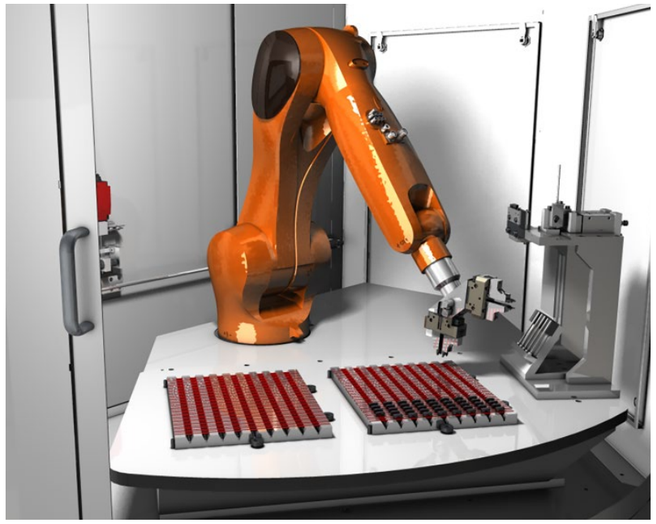

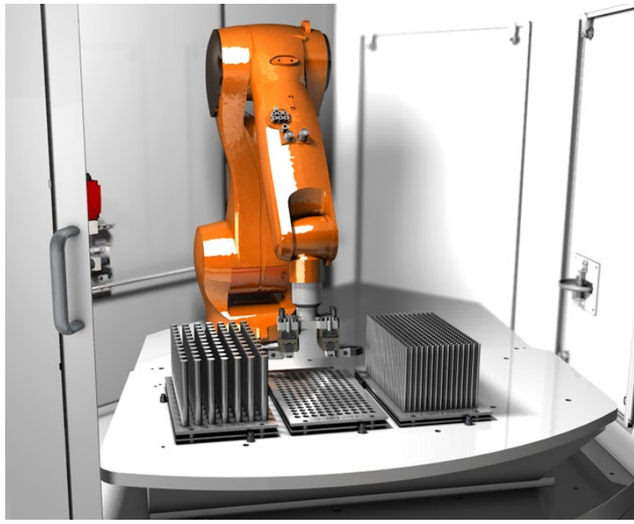

Chargeur Pick-Up

Capacité:

- 3,0 à 5,0 mm de Diamètre de queue 40 Pièces
- 5,1 à 8,0 mm de Diamètre de queue 32 Pièces
- 8,1 à 11,0 mm de Diamètre de queue 28 Pièces
- 11,1 à 14,0 mm de Diamètre de queue 24 Pièces
- 14,1 à 20,0 mm de Diamètre de queue 20 Pièces

Chargeur à chaîne

Capacité:

max. 480 outils
- Avec crochet
- Pour l’usinage et le réaffûtage

Possibilité de chargement panaché de différents types d’outils et de différents diamètres de queue grâce au changement automatique des pinces.

Cellules du robot pour le traitement des plaquettes de fraisage réversibles

Capacité:

162 Pièces par palette
Capacité totale de 324 pièces à usiner
- Station de transfert intégrée
- Station de nettoyage
- Dispositif de retournement

Temps de changement rapides par des doubles pinces.

Cellules du robot pour le traitement des outils cylindriques

Capacité:

- 3,0 à 5,0 mm de Diamètre de queue 750 Pièces
- 5,1 à 10,0 mm de Diamètre de queue 340 Pièces
- 10,1 à16,0 mm de Diamètre de queue 154 Pièces

Temps de changement rapides par des doubles pinces.

Diversité maximum avec une très haute précision

NUMROTO*plus*®

- Des outils spéciaux peuvent être programmés en temps très brefs par le flexible et vaste logiciel NUMROTO*plus*®
- Exceptionnelle diversité de programmation avec bases de données pour outils, technologie et des paquets de meules
- Mise à jour du logiciel pendant toute la durée d'utilisation de la machine
- NUMROTO 3D Contrôle de collision et piéce á usiner simulation
- Sécurité innovante par la mise à jour des logiciels sur les ordinateurs courants

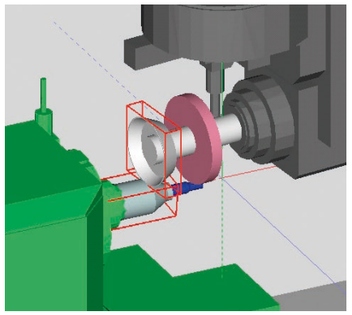

Fraises cylindriques et cônicques

Forets et forets étagés

Outils bois

Fraises de formes

Forets trois quarts

Fraises disques

Fraises à emboutir

Fraises rotatives

Tarauds

Plaquettes de fraisage réversibles

Données techniques

Données d'outil	
Diamètre maximum	200 mm
Longueur pour un usinage complet dès bord avant du porte-outil	270 mm (option 360 mm)
Course d'affûtage Axe X	
Course longitudinale	530 mm
Vitesse d'avance	0 – 15 m/min
Surface de table utilisable pour les lunettes	245 x 140 mm
Axe transversal Z	
Course transversale	320 mm
Vitesse d'avance	0 – 15 m/min
Axe vertical Y	
Course verticale	400 mm
Vitesse d'avance	0 – 15 m/min
Tête porte-pièce Axe B	
Rotation plan horizontal	240 Degrés
Porte meule avec serrage rapide	HSK-C / E50
Vitesse de rotation variable continue	2.000 – 12.000 tr/min (option 20.000 tr/min)
Diamètre maximum de meule	150 mm
Magasin de meules	
Capacité du magasin	2, 4 ou 6
Porte pièce Axe A avec entraînement direct	
Réception	Surface plane en bout (ISO 50)
Précision de division	+/- 15"
Vitesse de rotation maximum	600 tr/min (option 1.000 tr/min)
Entraînements	
Puissance maximum de la broche	5 kW (option 16 ou 26 kW)
Transmission de la table axe X	2 kW
Porte-outil axe A	2 kW
Chariot transversal axe Z	2 kW
Tête d'affûtage axe Y	2 kW
Tête rotative axe B	2 kW
Poids env.	3.500 kg

Sous réserve de modifications techniques et erreurs.
Les textes et images comportent des accessoires en option.

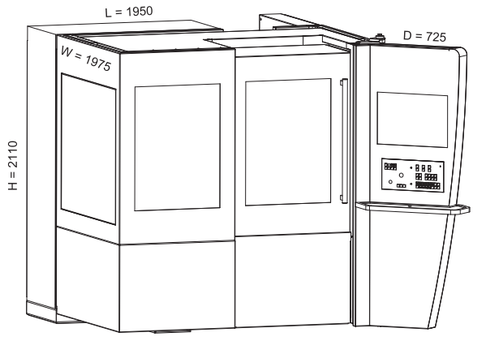

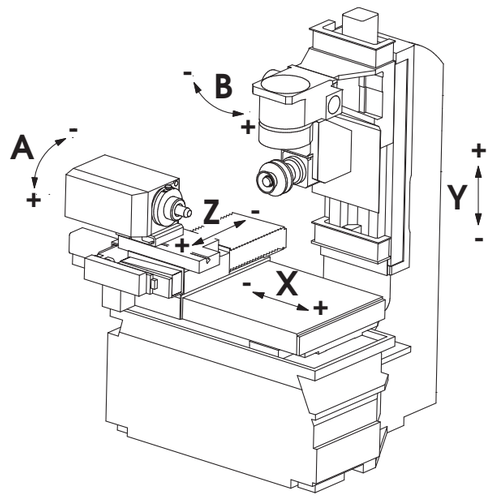

UW I F

SAACKE®

Gebr. SAACKE GmbH & Co. KG
Fabricant d'outillages de précision et de machines d'affûtage
Kanzlerstr. 250
75181 Pforzheim
Fon (+49) 7231 / 956-0
Fax (+49) 7231 / 956-290
www.saacke-pforzheim.de
info@saacke-pforzheim.de

SAACKE GROUP